RENDIMIENTO SOBRESALIENTE

CAPACIDAD DE 1400 – 2000 KG

MONTACARGAS RETRÁCTILES CON PANTÓGRAFO

CAT® Lift Trucks

ALCANCE MÁS ALTO, MUEVA MÁS CONMÁS COMODIDAD

Redescubriendo la productividad

La serie Cat® NR15-ND18 del montacargas retráctil con pantógrafo presenta excelentes velocidades de elevación con alta capacidad de retención y el modelo de chasís ancho NR23LN-ND18LN ofrece un control multifuncional opcional para las preferencias del operador y la capacidad de operación en posición sentada.

¿El resultado?

La capacidad de aumentar significativamente su rendimiento con un montacargas retráctil diseñado para brindar comodidad, longevidad, maniobrabilidad eficiente y control seguro.

VENTAJAS PARA USTED:

- Capacidades de elevación de 1400 – 2000 kg
- Algunas de las velocidades de elevación más rápidas de la industria: hasta 0.84 metros/segundo
- Diseño de mástil resistente con alturas de elevación superiores a 11 metros
- Capacidad de operación en posición sentada para obtener comodidad sostenida durante todo el turno en modelos de chasís ancho
- Tecnología de motor de CA avanzada para un menor consumo de energía
- Tiempos de funcionamiento más largos
- Controles intuitivos para un manejo eficiente
- Excelente estabilidad para un control seguro

DISPONIBILIDAD DE BATERIAS DE LITIO:

- Mayor eficiencia energética
- Funciona las 24 horas del día, los 7 días de la semana con carga de oportunidad
- Mantenimiento cero de la batería
- Sin derrames
- No más cambios de baterías
- Sin emisiones de gases, olores ni acidificación
- No se necesitan áreas ni equipos de carga especiales
- Ciclos de vida útil más duraderos (hasta 3,000)
- Garantía de 5 años para las baterías
- Garantía de 2 años para los cargadores

PRECISIÓN OPTIMIZADA
COMODIDAD
SUPERIOR

Reescribiendo los Estándares

Cat LiftTrucks están diseñados con tecnología de CA avanzada para brindar eficiencias únicas y el máximo tiempo de actividad. Las líneas de montacargas retráctiles NR15-ND18 y NR23LN-ND18LN le ayudan a mover más productos con más tiempo de funcionamiento y mayor comodidad.

DISEÑO POTENTE Y CONFIABLE

- Los motores de CA avanzados brindan niveles de rendimiento más altos consumiendo a la vez menos energía.
- Los componentes sellados ofrecen mayor confiabilidad y ayudan a mantener los costos de mantenimiento bajo control.
- El frenado regenerativo avanzado devuelve energía cinética a la batería cuando el montacargas reduce la velocidad o da marcha atrás, lo que resulta en tiempos de funcionamiento más largos y mayor rendimiento.

MANEJO SEGURO DE CARGAS

Estos montacargas retráctiles con pantógrafo proporcionan un manejo de carga superior a alturas de elevación superiores a los 11 metros.

- Con nuestro exclusivo eje articulado suspendido ProTrac®, el peso de la carga se equilibra uniformemente, lo que conduce a mayor estabilidad de la carga en las vueltas y cuando se trabaja en alturas elevadas.
- El robusto mástil está diseñado con amortiguación en todas las transiciones de etapa del mástil para una operación suave.
- Las ruedas de carga de doble articulación proporcionan mayor contacto con el piso para obtener mayor distribución de la fuerza de carga.
- Las velocidades de elevación líderes en la industria, de hasta 0.84 metros/segundo, dan como resultado una recogida y colocación de cargas más rápida.
- La reducción automática de velocidad y el freno de estacionamiento automático brindan control adicional durante la operación.

PERSONALICE SU RENDIMIENTO:

Tres niveles de rendimiento programables
Estos niveles de rendimiento preestablecidos brindan mayor flexibilidad y control, lo que le permite adaptar su configuración para su aplicación específica.

- **Programa 1 -** Ideal para transportar mercancías frágiles o para desplazarse en entornos congestionados.
- **Programa 2 -** Preestablece velocidades promedio para maximizar el tiempo de actividad.
- **Programa 3 -** Para uso en aplicaciones que requieren máxima aceleración, rendimiento y velocidades de desplazamiento/elevación.

*Es posible que haya disponibles configuraciones de rendimiento personalizadas. Por favor contacte a su distribuidor local para conocer los detalles completos.

Compartimiento del motor compacto para facilitar el servicio

HECHO PARA LA COMODIDAD, ENFOCADO EN LA FACILIDAD DE OPERACIÓN

Obtenga Más de su Día de Trabajo

Diseñados con características ergonómicas para maximizar la comodidad y el control del operador, las series NR15-ND18 y NR23LN-ND18LN facilitan a los operadores que trabajen turnos largos – al tiempo que aumentan la productividad.

MÁS CONTROL CON UNA OPERACIÓN SUAVE Y SILENCIOSA

Diseñada para una conducción suave y silenciosa, esta serie de montacargas retráctiles ofrece características clave para mayor comodidad y menos fatiga:

- Las opciones de control multifuncional brindan flexibilidad a los conductores para operar el montacargas con la palanca de control con la que estén más familiarizados
- El sistema de pantógrafo cuenta con amplia amortiguación para un descenso suave y mejor protección de las cargas valiosas

CONCIENTIZACIÓN MEJORADA

El panel de pantalla LCD premium del operador presenta información clave en una ubicación de fácil acceso:

- Los indicadores de descarga de la batería y de dirección de las ruedas motrices mantienen a los operadores al tanto del rendimiento de su montacargas en todo momento
- La asistencia de posición de inclinación opcional y el indicador de altura de elevación ayudan a los operadores a mantenerse informados y en control

OPERACIÓN SEGURA

Diseños inteligentes que ayudan a mejorar la productividad y la comodidad:

- Excelente maniobrabilidad, sobresaliente visibilidad a través del mástil, a cargas elevadas a través de la guarda encima de la cabeza y alrededor
- La operación en posición sentada en los modelos de chasís ancho ayuda a proporcionar aún más comodidad a los operadores, especialmente en turnos largos

Diseñado Ergonómicamente para Máxima Comodidad

La espaciosa cabina del operador del montacargas retráctil está repleta de características para aumentar la comodidad y la conveniencia, incluyendo la capacidad de operación en posición sentada en modelos de chasís ancho. Menos fatiga y fácil manejo hacen que el día de trabajo sea más productivo.

Servicio y soporte local

Refacciones genuinas de OEM

Paquetes de financiamiento a la medida

MÁS CONFIANZA

Garantía de fábrica para una mayor protección

Soporte Local Con El Que Puede Contar

La compra de montacargas Cat lo conecta a una variedad de soluciones de manejo de materiales, incluyendo servicio y soporte de clase mundial de su distribuidor local, confiable. Con técnicos de servicio capacitados, un inventario de partes diversas y una amplia selección de opciones de servicio, su distribuidor local puede ayudarle a reducir costos, a mejorar la productividad y a administrar con más eficiencia su negocio.

FINANCIAMIENTO SIMPLIFICADO

Financiar su próximo montacargas Cat es fácil con nuestro amplio rango de opciones flexibles de arrendamiento y compra. Si usted desea financiar o arrendar, nuestro distribuidor de montacargas Cat local puede ayudarle a personalizar un paquete para su negocio.

CUANDO CADA PARTE CUENTA

Al comprar a su distribuidor local, puede estar seguro que sus partes genuinas de OEM se manufacturan para cumplir con el criterio de equipo original. Adicionalmente, todas las partes de OEM del montacargas Cat vienen con una garantía de seis meses, sin límite de horas.

PRESTIGIO DETRÁS DE NUESTROS PRODUCTOS

Entregamos tranquilidad ayudando a sus montacargas permanezcan en el trabajo. Cada montacargas Cat nuevo está cubierto por una garantía de 1-año / 2,000-horas que incluye partes y mano de obra, así como componentes y sistemas. Con nuestra garantía de tren motriz extendida de 2-años / 4,000-horas estándar, usted tendrá la confianza que sólo proviene de ser dueño de un montacargas Cat.

† Los programas pueden estar sujetos a cambios sin notificación y pueden variar por región. Por favor pregunte a su distribuidor de montacargas Cat local por los términos y condiciones completos.

Especificaciones

	Características			NR15		NR18		NR20		NR23	
1	Tipo			Retráctil Simple		Retráctil Simple		Retráctil Simple		Retráctil Simple	
2	Voltaje de energía			36		36		36		36	
3	Capacidad en el centro de carga nominal	lb	*kg*	3,000	*1,400*	3,500	*1,600*	4,000	*1,810*	4,500	*2,040*
4	Capacidad del centro de carga – distancia desde la cara de la horquilla	pulg	*mm*	24	*600*	24	*600*	24	*600*	24	*600*
	Dimensiones			**NR15**		**NR18**		**NR20**		**NR23**	
5	Altura máxima de horquilla	pulg	*mm*	450	*11,430*	450	*11,430*	450	*11,430*	450	*11,430*
6	Altura libre de horquilla	pulg	*mm*	59	*1,500*	59	*1,500*	59	*1,500*	59	*1,500*
7	Ancho de la horquilla	pulg	*mm*	3.9	*100*	3.9	*100*	3.9	*100*	3.9	*100*
8	Espesor de la horquilla	pulg	*mm*	1.6	*40*	1.6	*40*	1.6	*40*	1.6	*40*
9	Espaciamiento de horquilla – mínimo de extremo a extremo	pulg	*mm*	12	*305*	12	*305*	12	*305*	12	*305*
10	Espaciamiento de horquilla - máximo de extremo a extremo [1]	pulg	*mm*	31.5	*802*	31.5	*802*	31.5	*802*	31.5	*802*
11	Ángulo de inclinación - hacia adelante / hacia atrás	deg		3° / 4°		3° / 4°		3° / 4°		3° / 4°	
11a	Carrera de extensión	pulg	*mm*	24	*610*	24	*610*	24	*610*	24	*610*
12	Ancho del mástil [2]	pulg	*mm*	30.2	*766*	30.2	*766*	32.2	*816*	32.2	*816*
13	Abertura de patas base	pulg	*mm*	33-49	*839 -1,245*	33-49	*839 -1,245*	33 - 49	*839 - 1,245*	33 - 49	*839 - 1,245*
14	Ancho de patas base [3]	pulg	*mm*	5.5	*140*	5.5	*140*	5.5	*140*	5.5	*140*
15	Longitud total	pulg	*mm*	74.1	*1,932*	74.1	*1,932*	76.1	*1,932*	76.1	*1,932*
16	Longitud a la cara de la horquilla	pulg	*mm*	52	*1,397*	52	*1,397*	55	*1,397*	55	*1,397*
17	Ancho total del chasís	pulg	*mm*	41.5	*1,054*	41.5	*1,054*	41.5	*1,054*	41.5	*1,054*
18	Altura total descendido	pulg	*mm*	107	*2,720*	107	*2,720*	107	*2,720*	107	*2,720*
19	Altura general a la parte superior de la guarda encima de la cabeza	pulg	*mm*	95	*2,413*	95	*2,413*	95	*2,413*	95	*2,413*
20	Altura total con el mástil extendido	pulg	*mm*	290	*7,370*	290	*7,370*	290	*7,370*	290	*7,370*
21	Altura del estribo	pulg	*mm*	9.8	*250*	9.8	*250*	9.8	*250*	9.8	*250*
22	Altura de rodillo de batería	pulg	*mm*	7	*178*	7	*178*	7	*178*	7	*178*
23	Radio de giro exterior mínimo	pulg	*mm*	68.74	*1,797*	68.74	*1,797*	70.74	*1,797*	70.74	*1,797*
24	Pasillo mínimo - apilado 90° - cero espacio libre	pulg	*mm*	Por favor, consulte a su distribuidor de Cat Lift Trucks							
	Rendimiento			**NR15**		**NR18**		**NR20**		**NR23**	
26	Espacio libre en pendiente [5]	%		13		13		15.5		15.5	
27	Velocidad de desplazamiento con carga / vacío - estándar [6]	mph	*km/h*	6.8 / 7.5	*11.0 / 12.1*	6.8 / 7.5	*11.0 / 12.1*	6.8 / 7.5	*12.1 / 12.1*	7.5 / 7.5	*12.1 / 12.1*
28	Velocidad de desplazamiento con carga / vacío – alto rendimiento [6]	mph	*km/h*	—	—	—	—	7.5 / 8.0	*12.1 / 12.9*	7.5 / 8.0	*12.1 / 12.9*
29	Velocidad de elevación con carga / vacío - estándar	fpm	*m/s*	100 / 128	*0.51 / 0.65*	100 / 128	*0.51 / 0.65*	75 / 120	*0.38 / 0.60*	75 / 120	*0.38 / 0.60*
30	Velocidad de elevación con carga / vacío – alto rendimiento	fpm	*m/s*	—	—	—	—	90 / 165	*0.45 / 0.86*	90 / 165	*0.45 / 0.86*
31	Velocidad de descenso con carga / vacío - estándar	fpm	*m/s*	108 / 108	*0.55 / 0.55*	108 / 108	*0.55 / 0.55*	110 / 110	*0.55 / 0.55*	110 / 110	*0.55 / 0.55*
32	Velocidad de descenso con carga / vacío – alto rendimiento	fpm	*m/s*	—	—	—	—	110 / 110	*0.55 / 0.55*	110 / 110	*0.55 / 0.55*
33	Capacidad para subir pendientes - con carga / vacío - máximo	%		9 / 9		9 / 9		9 / 9		9 / 9	
	Peso			**NR15**		**NR18**		**NR20**		**NR23**	
36	Peso del montacargas - vacío - sin batería	lb	*kg*	6,850	*3,100*	6,850	*3,100*	7,050	*3,200*	7,050	*3,200*
37	Peso de la batería – mínimo	lb	*kg*	1,600	*730*	1,600	*730*	2,000	*910*	2,000	*910*
38	Peso de la batería – máximo	lb	*kg*	2,000	*910*	2,000	*910*	2,300	*1,050*	2,300	*1,050*
	Chasis			**NR15**		**NR18**		**NR20**		**NR23**	
39	Tipo de chasis (de pie/sentado)			Parado		Parado		Parado		Parado	
40	Distancia entre ejes	pulg	*mm*	59.5	*1,562*	59.5	*1,562*	61.5	*1,562*	61.5	*1,562*
41	Espacio al piso - centro de distancia entre ejes	pulg	*mm*	2.4	*61*	2.4	*61*	2.4	*61*	2.4	*61*
42	Espacio libre al piso – punto más bajo en el mástil	pulg	*mm*	2.4	*61*	2.4	*61*	2.4	*61*	2.4	*61*
43	Tamaño de la llanta – dirección	pulg	*mm*	13.5 x 5.5	*343 x 140*	13.5 x 5.5	*343 x 140*	13.5 x 5.5	*343 x 140*	13.5 x 5.5	*343 x 140*
44	Tamaño de llanta - ruedecilla	pulg	*mm*	7 x 4	*180 x 100*	7 x 4	*180 x 100*	7 x 4	*180 x 100*	7 x 4	*180 x 100*
45	Tamaño de la llanta - ruedas de carga	pulg	*mm*	5 x 3.62	*127 x 92*	5 x 3.62	*127 x 92*	5 x 3.62	*127 x 92*	5 x 3.62	*127 x 92*
46	Tipo de freno			Disco electromagnético		Disco electromagnético		Disco electromagnético		Disco electromagnético	
	Motores / Batería			**NR15**		**NR18**		**NR20**		**NR23**	
47	Tracción / bomba / tipo motor de dirección			Inducción de CA		Inducción de CA		Inducción de CA		Inducción de CA	
48	Salida del motor de tracción (clasificación de 60 minutos) – estándar	hp	*kW*	6.0	*4.5*	6.0	*4.5*	6.0	*4.5*	6.0	*4.5*
49	Salida del motor de tracción (clasificación de 60 minutos) – alto rendimiento	hp	*kW*	—	—	—	—	9.2	*6.9*	9.2	*6.9*
50	Salida del motor de la bomba (clasificación de 5 minutos)	hp	*kW*	27.2	*20*	27.2	*20*	27.2	*20*	27.2	*20*
51	Salida del motor de dirección (clasificación de 60 minutos)	hp	*kW*	1.0	*0.7*	1.0	*0.7*	1.0	*0.7*	1.0	*0.7*
52	Capacidad máxima de la batería - A/H (índice de 6 horas)			1,120		1,120		1,120		1,120	
53	Compartimiento de la batería (largo x ancho x altura) [7]	pulg	*mm*	14.25 x 38.42 x 31.65	*362 x 976 x 804*	14.25 x 38.42 x 31.65	*362x976x804*	16.25 x 38.42 x 31.65	*413 x 976 x8 04*	16.25 x 38.42 x 31.65	*413 x 976 x 804*

NOTA: Estas especificaciones asumen el uso de ejes de tracción, de llantas y de ángulos de inclinación especificados. Cualquier modificación a especificaciones, o alguna otra combinación de especificaciones, hechas después del envío del montacargas, requiere aprobación previa por escrito de Mitsubishi Logisnext Americas Inc.
(Consulte ANSI/ITSDF B56.1.) También tenga en cuenta que la visibilidad general de operación puede ser afectada por la configuración del mástil y las opciones del mástil de su montacargas. Por lo tanto, usted puede necesitar agregar dispositivos secundarios [auxiliares] o modificar sus prácticas de operación. Consulte a su distribuidor para más información.

NR23LN		ND18		ND18LN	
Alcance Profundo		Alcance Profundo		Retráctil Simple	
36		36		36	
4,500	*2,040*	3,500	*1,580*	3,500	*1,600*
24	*600*	24	*600*	24	*600*
NR23LN		**ND18**		**ND18LN**	
450	*11,430*	450	*11,430*	450	*11,430*
59	*1,500*	59	*1,500*	59	*1,500*
3.9	*100*	3.9	*100*	3.9	*100*
1.6	*40*	1.6	*40*	1.6	*40*
12	*305*	12	*305*	14.2	*360*
31.5	*802*	31.5	*802*	32.5	*825*
3° / 4°		3° / 4°		3° / 4°	
24	*610*	42	*1,067*	42	*1,067*
32.5	*825*	32.2	*816*	32.5	*825*
33 - 49	*839 - 1,245*	33 - 49	*839 - 1,245*	33-49	*839 -1,245*
5.5	*140*	5	*127*	5.5	*140*
98.1	*2,492*	78.1	*1,983*	105.5	*2,677*
56	*1,422*	62.3	*1,582*	63.3	*1,607*
48	*1,220*	41.5	*1,054*	48	*1,220*
107	*2,720*	107	*2,720*	107	*2,720*
92.5	*2,349*	95	*2,413*	92.5	*2,349*
290	*7,370*	290	*7,370*	290	*7,370*
9.8	*250*	9.8	*250*	9.8	*250*
7	*178*	7	*178*	7	*178*
70.74	*1,797*	70.74	*1,797*	73.1	*1,858*
NR23LN		**ND18**		**ND18LN**	
15.5		15.5		14	
—	—	7.5 / 7.5	*12.1 / 12.1*	—	—
7.5 / 8.0	*12.1 / 12.9*	7.5 / 8.0	*12.1 / 12.9*	7.5 / 8.0	*12.1 / 12.9*
—	—	75 / 120	*0.38 / 0.60*	100 / 128	*0.51 / 0.65*
90 / 165	*0.45 / 0.86*	90 /165	*0.45 / 0.86*	90 / 165	*0.45 / 0.86*
—	—	110 / 110	*0.55 / 0.55*	108 / 108	*0.55 / 0.55*
110 / 110	*0.55 / 0.55*	110 / 110	*0.55 / 0.55*	110 / 110	*0.55 / 0.55*
9 / 9		9 / 9		9 / 10	
NR23LN		**ND18**		**ND18LN**	
7,050	*3,200*	7,400	*3,350*	7,400	*3,350*
2,000	*910*	2,000	*910*	2,000	*910*
2,300	*1,050*	2,300	*1,050*	2,300	*1,050*
NR23LN		**ND18**		**ND18LN**	
Sentado / De Pie		Parado		Sentado / De Pie	
62.9	*1,597*	61.5	*1,562*	62.9	*1,597*
2.4	*61*	2.4	*61*	2.36	*60*
2.4	*61*	2.4	*61*	2.36	*60*
13.5 x 5.5	*343 x 140*	13.5 x 5.5	*343 x 140*	13.5 x 5.5	*343 x 140*
7 x 4	*180 x 100*	7 x 4	*180 x 100*	7 x 4	*180 x 100*
5 x 3.62	*127 x 92*	5 x 3.62	*127 x 92*	5 x 3.62	*127 x 92*
Disco electromagnético		Disco electromagnético		Disco electromagnético	
NR23LN		**ND18**		**ND18LN**	
Inducción de CA		Inducción de CA		Inducción de CA	
6.0	*4.5*	6.0	*4.5*	9.2	*6.9*
9.2	*6.9*	9.2	*6.9*	—	—
27.2	*20*	27.2	*20*	27.2	*20*
1.0	*0.7*	1.0	*0.7*	1.0	*0.7*
1,120		1,120		1,120	
16.25 x 38.86 x 34.17	*413 x 987 x 868*	16.25 x 38.42 x 31.65	*413 x 976 x 804*	16.25 x 38.86 x 34.17	*413 x 987 x 868*

NR15-ND18

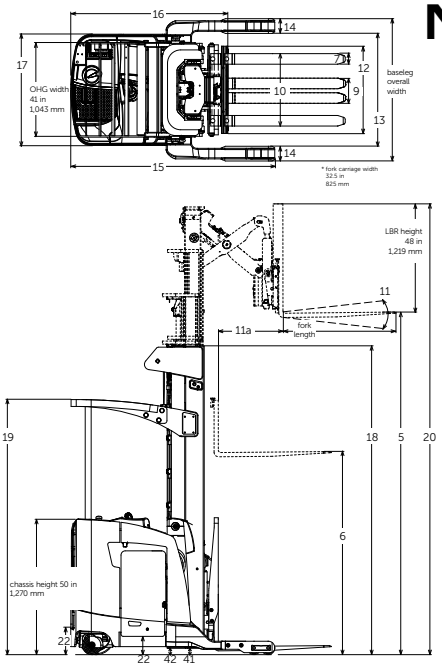

NR23LN-ND18LN

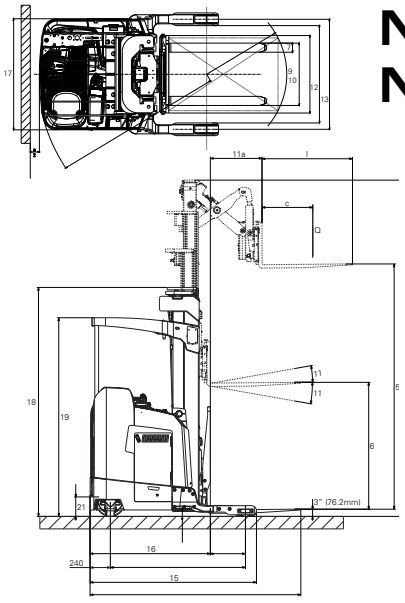

Normas de seguridad

Estos montacargas cumplen las normas del Instituto Americano de Normas Nacionales/ Fundación de Desarrollo de Normas de Montacargas Industriales, ANSI/ITSDF B56.1. Los usuarios deben tener en cuenta, y apegarse a, los códigos y normas aplicables respecto a capacitación para operadores, uso, operación y mantenimiento de montacargas industriales energizados, incluyendo:

- ANSI/ITSDF B56.1.
- NFPA 505, norma de seguridad contra incendio para designaciones de tipos de - montacargas industriales energizados, áreas de uso, mantenimiento y operación.
- Reglamentos de la Administración de Seguridad y Salud Ocupacional (OSHA) que pueden aplicar.

Las especificaciones, equipo, datos técnicos, fotos e ilustraciones se basaron en la información al momento de la impresión y están sujetos a cambios sin previo aviso. Algunos productos pueden mostrarse con equipo opcional.

Agregar 9.1 pulg (230 mm) para un respaldo extendido del operador

1) Separación máxima de horquillas 27.5 pulgadas (698 mm) con BLO de 33 pulgadas.
2) Dimensión de extremo a extremo a través de canales exteriores del mástil.
3) 5.9 pulgadas (150 mm) en montacargas retráctiles simples con MFH de más de 332 pulgadas (8430 mm).
4) 7.3 pulgadas (186 mm) en montacargas retráctiles simples con mástil MFH arriba de 332 pulgadas (8430 mm).
5) Reduce espacio libre de pendiente en 1.5% con 18.25 pulgadas (463 mm) de largo del compartimiento de la batería o 21.25 pulgadas (539 mm) de largo del compartimiento de la batería vs. 16.25 pulgadas (412 mm) de largo.
6) La máxima velocidad alcanzable, después del período de asentamiento, varía con la dirección de desplazamiento del montacargas, el peso, la resistencia al rodamiento, la altura del mástil, las opciones y las condiciones de la batería.
7) 21.25 pulgadas (539 mm) de longitud del compartimiento de la batería estándar en chasis con MFH de más de 332 pulgadas (8430 mm).

Nota: Equipar este modelo (estos modelos) con una fuente de energía (p.ej. Iones de Litio, pila de Combustible de Hidrógeno, etc.) que no haya sido previamente aprobada por la fábrica, se considera una modificación. De acuerdo a la OSHA (Administración de Seguridad y Salud Ocupacional) 1910.178 y a la norma ANSI/ITSDF B56.1, por favor consulte con su representante de la fábrica antes de instalar alguna fuente de energía que no sea del OEM (Fabricante del equipo original), que no haya sido previamente aprobada.

Su distribuidor de montacargas Cat puede proporcionar opciones y características adicionales para especializar su montacargas para su aplicación única. La capacitación para operadores y los programas de financiamiento del cliente también se encuentran disponibles para ayudarle a encontrar el más adecuado para su negocio.

Ayudar a los negocios a avanzar – así es como estamos constituidos.

1-800-CAT-LIFT | www.logisnextamericas.com/cat

© 2021 Mitsubishi Logisnext Americas Inc. CAT, CATERPILLAR, LET'S DO THE WORK, sus logotipos respectivos, "Caterpillar Yellow", la imagen comercial de "Power Edge" y, de "Modern Hex" de Cat, así como la identidad corporativa y del producto que se usa en el presente documento, son marcas comerciales de Caterpillar Inc., y no se pueden usar sin autorización. Algunos productos pueden mostrarse con equipo opcional.

CAT® Lift Trucks

CSCN0300-02

12/21